ИНСТРУКЦИЯ ПО СБОРКЕ

Кухня «Венера» (низ) (1500)

пр.КН.НМ.78.06.00.00.00

Габаритные размеры
Ширина: 1500 мм
Высота: 850 мм
Глубина: 600 мм

Правое исполнение

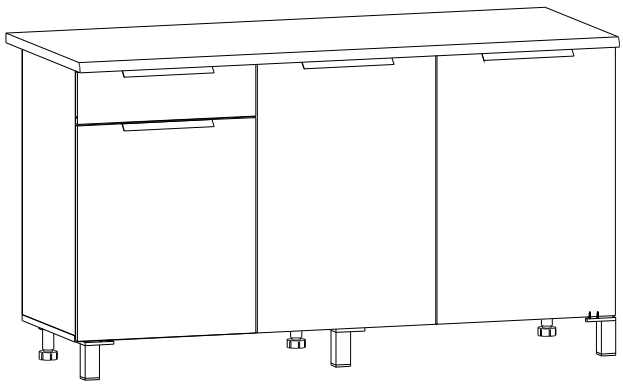

Левое исполнение

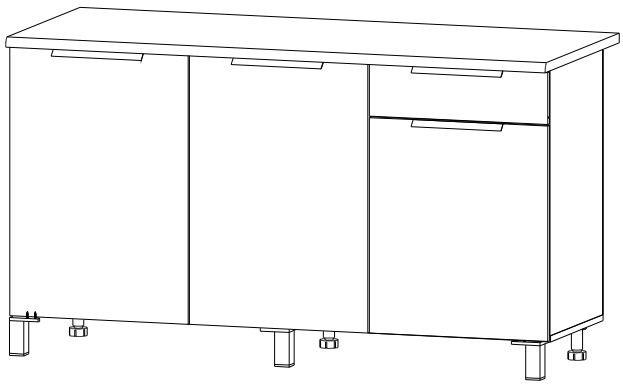

В случае обнаружения несоответствия свяжитесь с нами по электронной почте

mp.52@olmeko.ru.

Мы решим Вашу проблему.

ЕАС ОЛМЕКО мебельная фабрика

Кухня «Венера» (1500) (низ)

Гарантийный срок: Мебель бытовая - 24 мес., мебель для сидения и лежания - 18 мес.
Срок службы 10 лет

Соответствует требованиям ТР ТС 025/2012

ТУ 31.09.10-003-89876601

Дата изготовления_____

ООО МФ "Олимп-мебель" 606400 Россия, Нижегородская обл., г.Балахна, ул.Челюскинцев 27

ЕАЭС N RU Д-RU.PA03.B.82294/22 Мебель бытовая корпусная на каркасе из древесных материалов в том числе в наборах и отдельными изделиями, в том числе с применением металлических конструкций (кроме детской).

Фурнитура

Дюбель ввинчиваемый 4 шт. V	Евровинт 7х50 12 шт. B	Евроключ 1 шт. C	Заглушка технологическая Ф7 1 шт.	Заглушка для евровинта 20 шт.	Гвоздь 2х20 38 шт. L
Шуруп 3,5х16 46шт. S	Полкодержатель 8 шт. N	Евровинт 6,3х13 12 шт. D	Шуруп 4,2х13 с прессшайбой черный 8 шт. H	Петля вкладная с доводчиком 2 шт. Q	Заглушка технологическая Ф5 10 шт.
Петля накладная с доводчиком 4 шт. Z	Эксцентрик 4 шт. E	Опора нерегулируемая 3 шт. P2	Заглушка для эксцентрика 10 шт.	Фиксатор ДВПО 2 шт. Y	Шуруп 4 х 20 12 шт. A
Направляющие шариковые 400 мм 1 компл. F	Уголок мебельный пластмассовый 6 шт. G	Ножка Н=100мм 3 шт. P1			

Важно: *внешний вид фурнитуры может отличаться от указанного!!!*

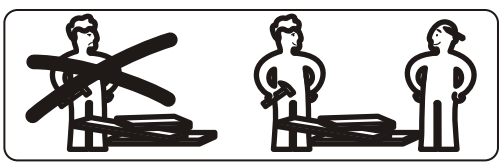

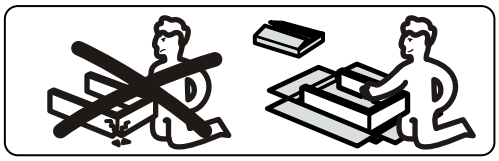

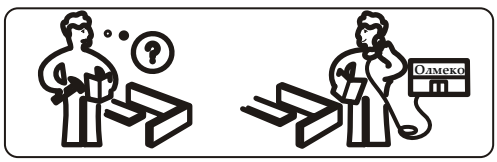

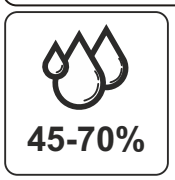

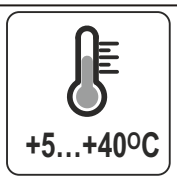

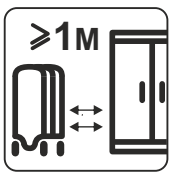

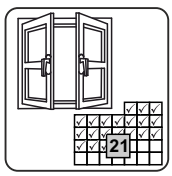

Гарантии изготовителя

Гарантийный срок эксплуатации изделия составляет: мебель бытовая – 24 мес., мебель для сидения и лежания, мебель детская – 18 мес., мебель детская для сидения и лежания – 12 мес. Гарантийный срок при розничной продаже через торговую сеть исчисляется со дня продажи мебели.

В период гарантийного срока изготовитель гарантирует ремонт изделий или его замену, если потребителем не нарушены правила транспортирования, хранения сборки и эксплуатации.

Претензии предъявляются потребителем непосредственно в торговую организацию, в которой была приобретена мебель, предъявив настоящую «инструкцию по сборке» и копию товарного чека.

Предприятие-изготовитель оставляет за собой право вносить изменения в конструкцию изделия (в том числе замену фурнитуры), не ухудшающие его конструктивные и эксплуатационные характеристики.

Важно: *сохраняйте, пожалуйста, инс трукцию в случае повторной сборки мебели или рекламаций. В случае составления рекламации пользуйтесь обозначениями из данной инструкции по сборке.*

С условиями гарантийного обслуживания, а также с рекомендациями по обслуживанию и эксплуатацией за мебелью ознакомлен: _____ (подпись клиента)

Спецификация материалов						
Фасады ЛДСП						
Поз.	**Обозначение**	**Наименование**	**Длина, мм**	**Ширина, мм**	**Толщина, мм**	**Кол-во, шт**
2	КН.НМ.78.06.00.00.01	Столешница	1500	600	26	1
3	КН.НМ.78.06.00.00.02	Дно	1500	426	16	1
4	КН.НМ.78.06.00.00.30	Ребро	984	74	16	1
5	КН.НМ.78.06.00.00.05	Стенка горизонтальная	984	420	16	1
6	КН.НМ.78.04.00.00.05	Стенка боковая правая	704	426	16	1
7	КН.НМ.78.04.00.00.06	Стенка боковая левая	704	426	16	1
8	КН.НМ.78.06.00.00.07	Перегородка	704	426	16	1
9	КН.НМ.78.06.00.00.08	Дно ящика ДВПО	439	408	2,5	1
14	КН.НМ.78.06.00.00.13	Стенка горизонтальная	466	420	16	1
16	КН.НМ.78.04.00.00.15	Стенка ящика правая	400	100	16	1
17	КН.НМ.78.04.00.00.16	Стенка ящика левая	400	100	16	1
18	КН.НМ.78.06.00.00.17	Дверь	714	496	16	2
19	КН.НМ.78.06.00.00.18	Дверь	572	496	16	1
20	КН.НМ.78.06.00.00.19	Фасад ящика	138	496	16	1
21	КН.НМ.78.06.00.00.20	Стенка ящика задняя	409	100	16	1
24	КН.НМ.78.06.00.00.12	Стенка задняя ДВПО	498	716	2,5	1
25		Ручка А13-03	124			4
Фасады ПВХ (фрезерованные)						
18	КН.НМ.78.06.00.00.25	Дверь	714	496	16	2
19	КН.НМ.78.06.00.00.24	Дверь	572	496	16	1
20	КН.НМ.78.06.00.00.26	Фасад ящика	138	496	16	1
Фасады ПВХ (гладкие)						
18	КН.НМ.78.06.00.00.28	Дверь	714	496	16	2
19	КН.НМ.78.06.00.00.27	Дверь	572	496	16	1
20	КН.НМ.78.06.00.00.29	Фасад ящика	138	496	16	1

Инструменты

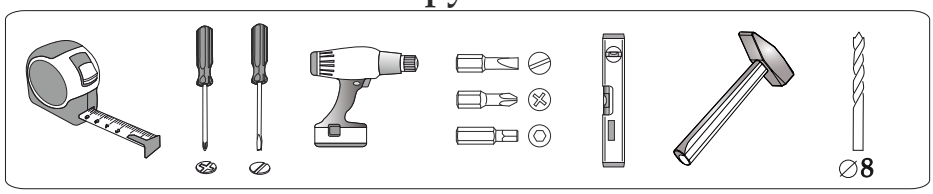

Качество мебели зависит от качества сборки. Рекомендуем доверять сборку специалистам.

Перед установкой разобрать направляющие

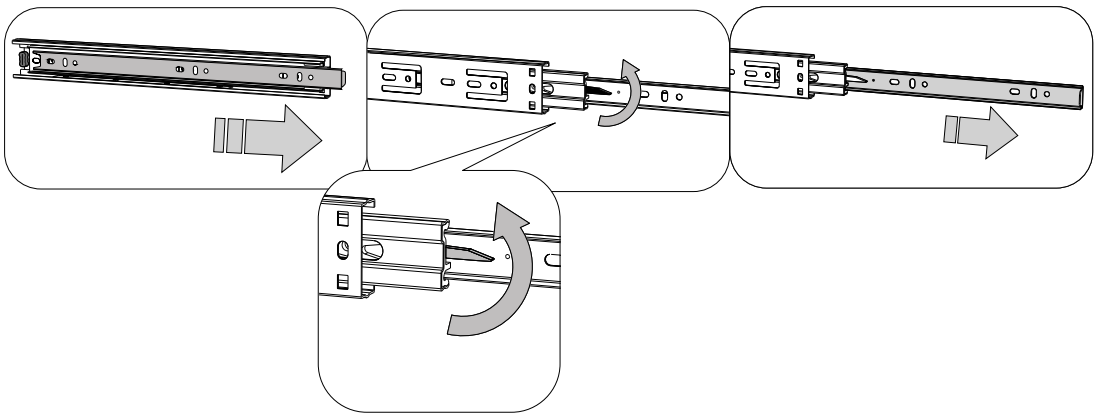

ПОРЯДОК СБОРКИ

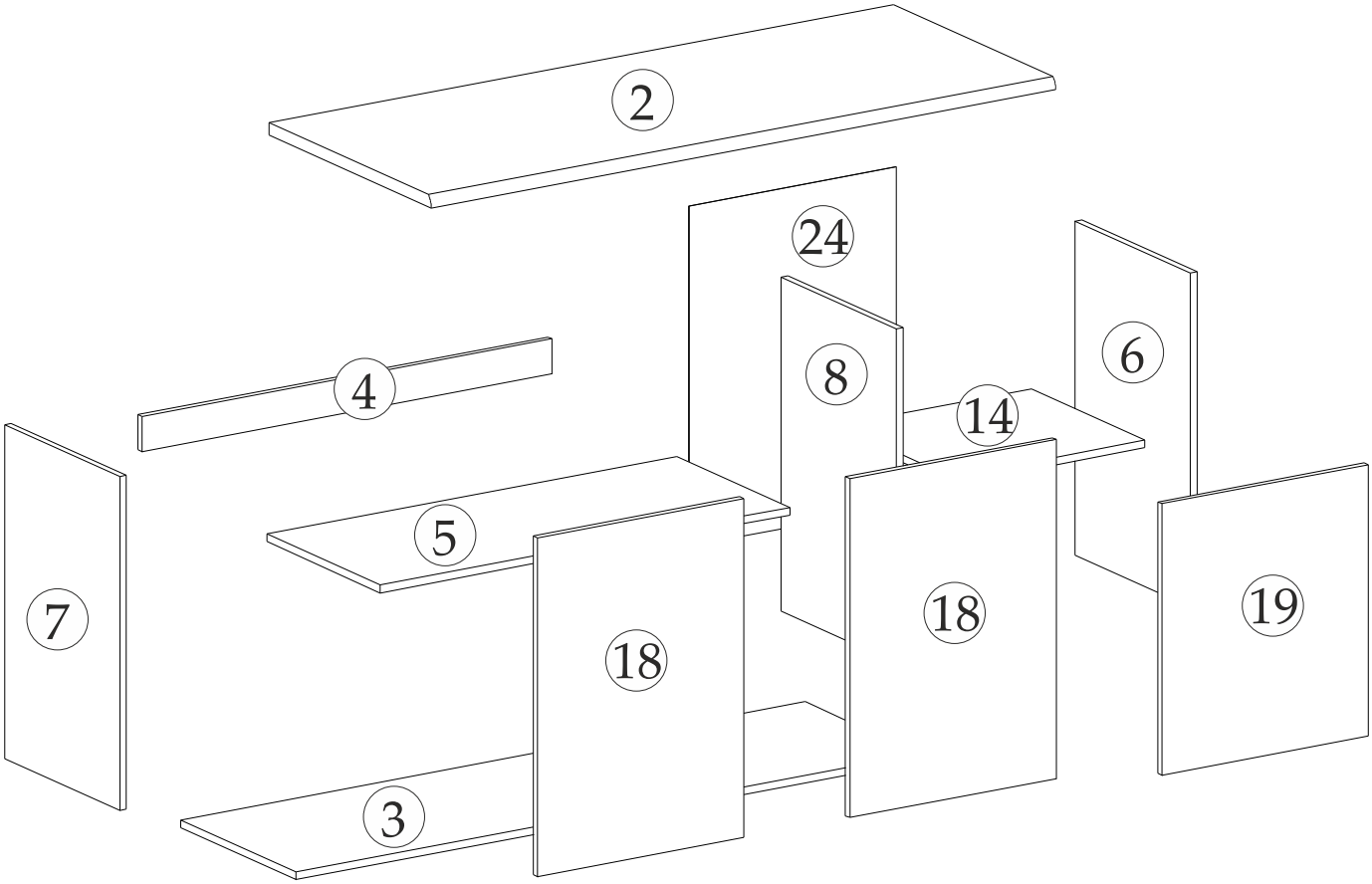

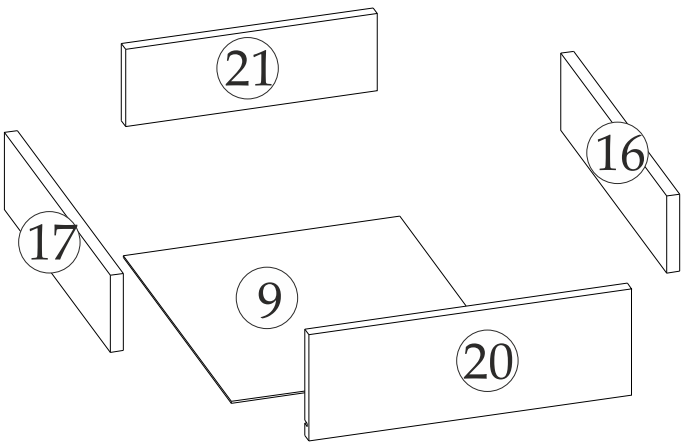

1

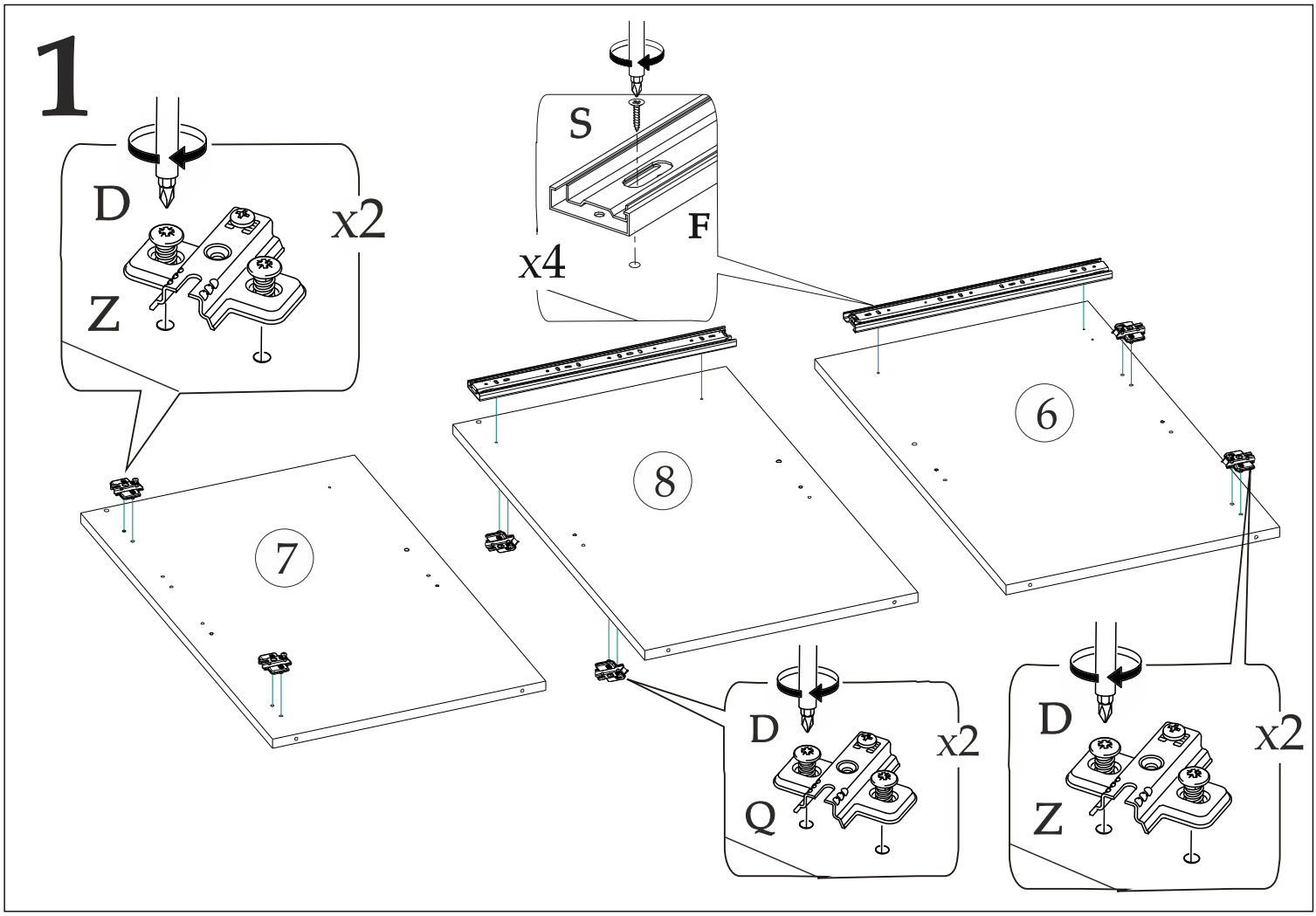

2

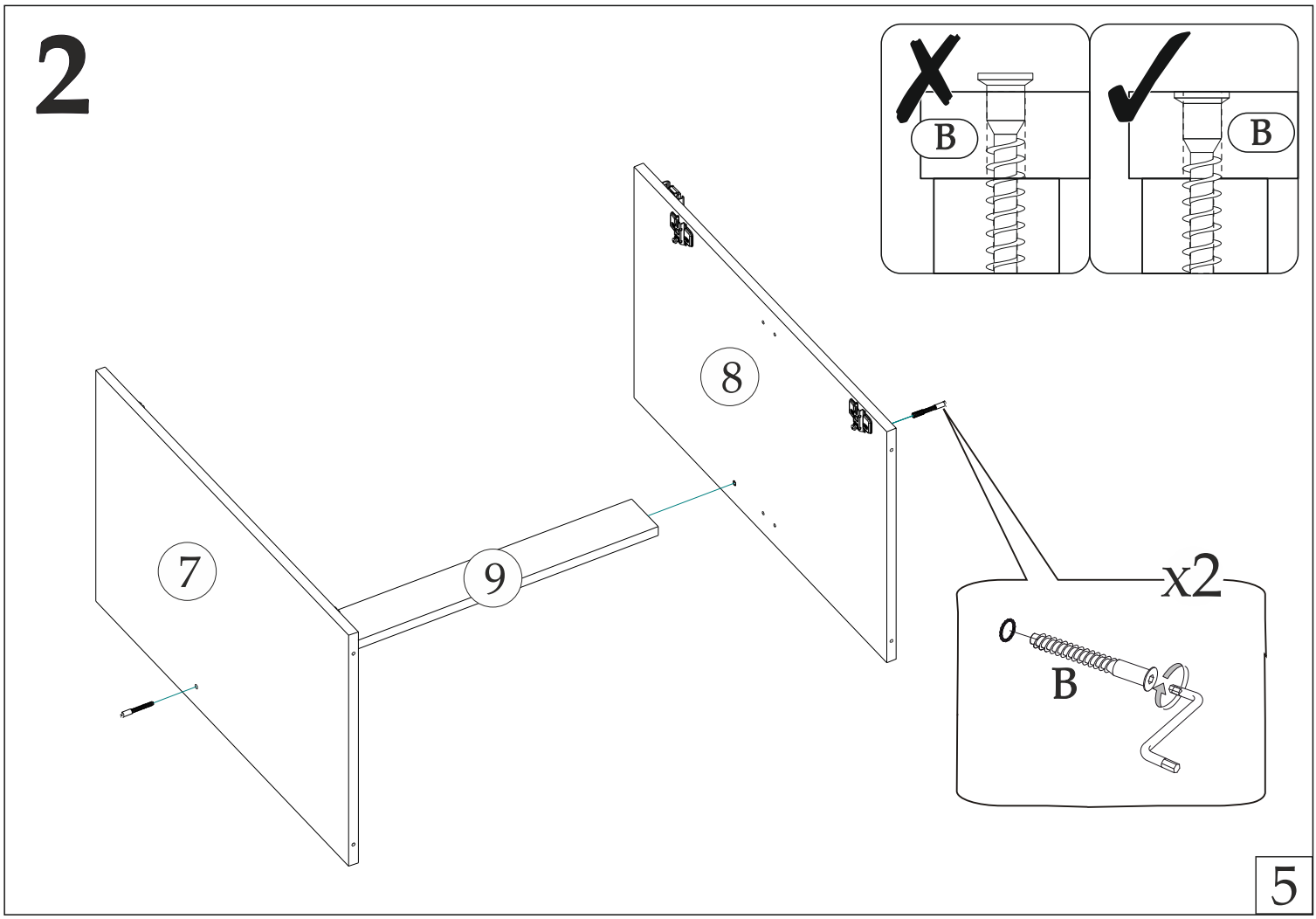

Внимание!

Если вторая наметка под направляющие на боковинах или боковинах ящиков не сходится с отверстиями на самой направляющей, то необходимо прочертить линию от одной наметки к другой и прикручивать направляющую, выровняв её по прочерченной линии.

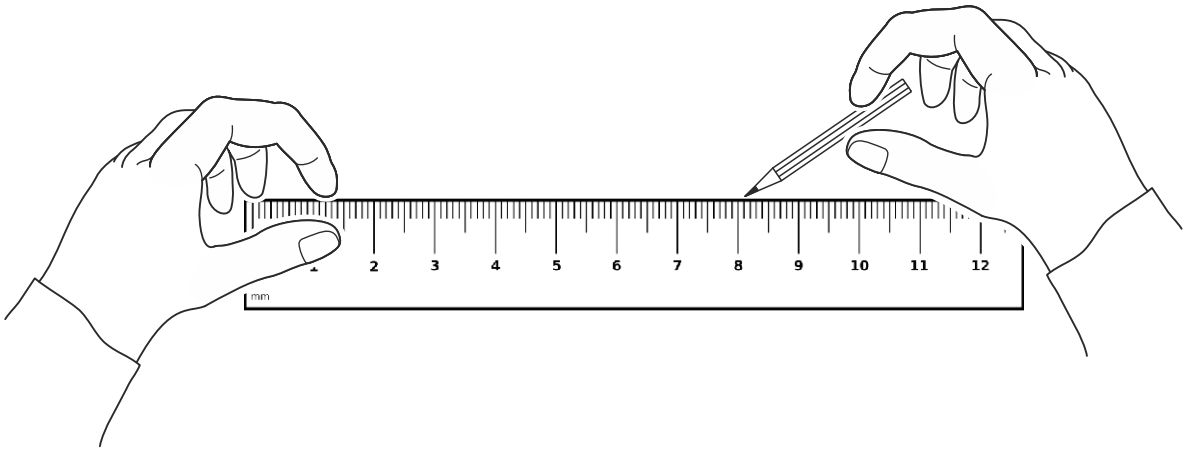

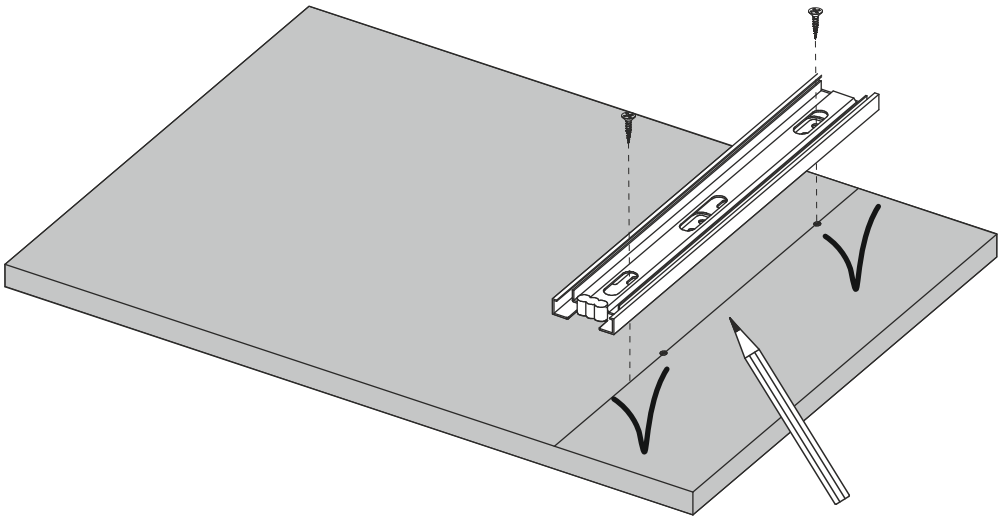

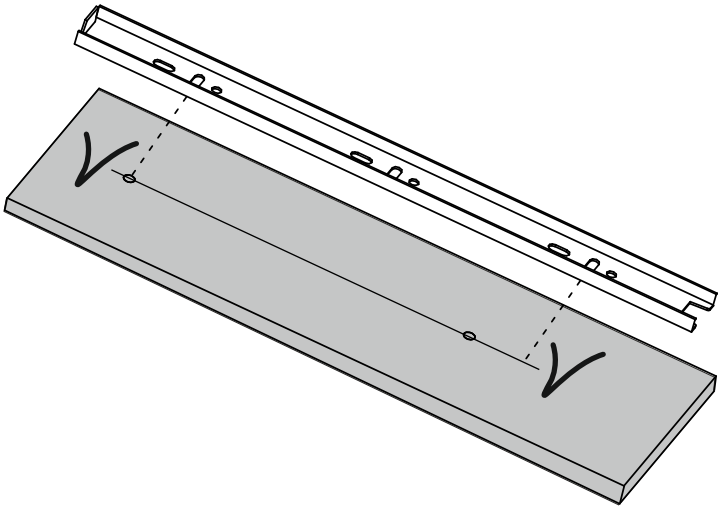

3

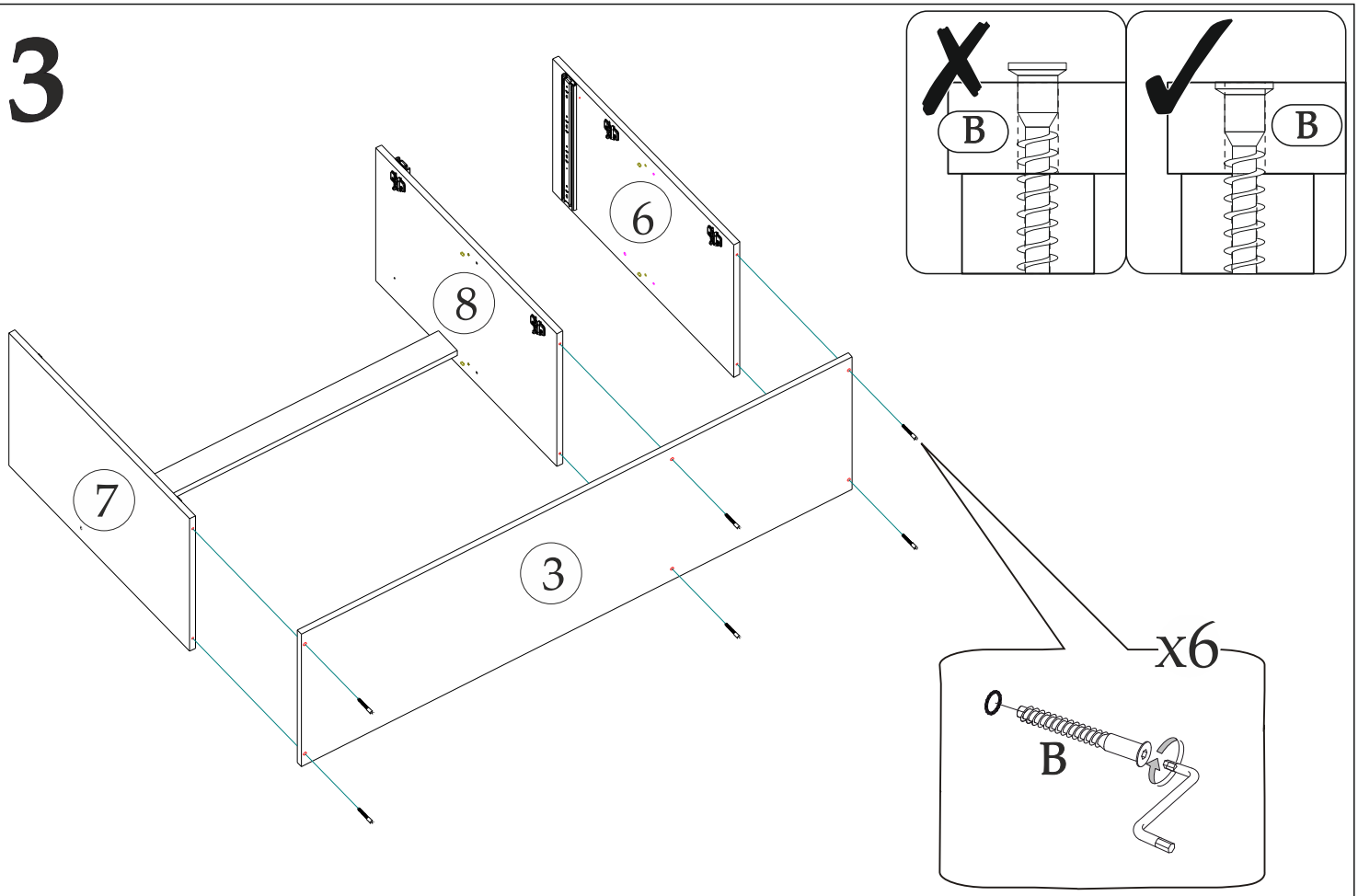

4

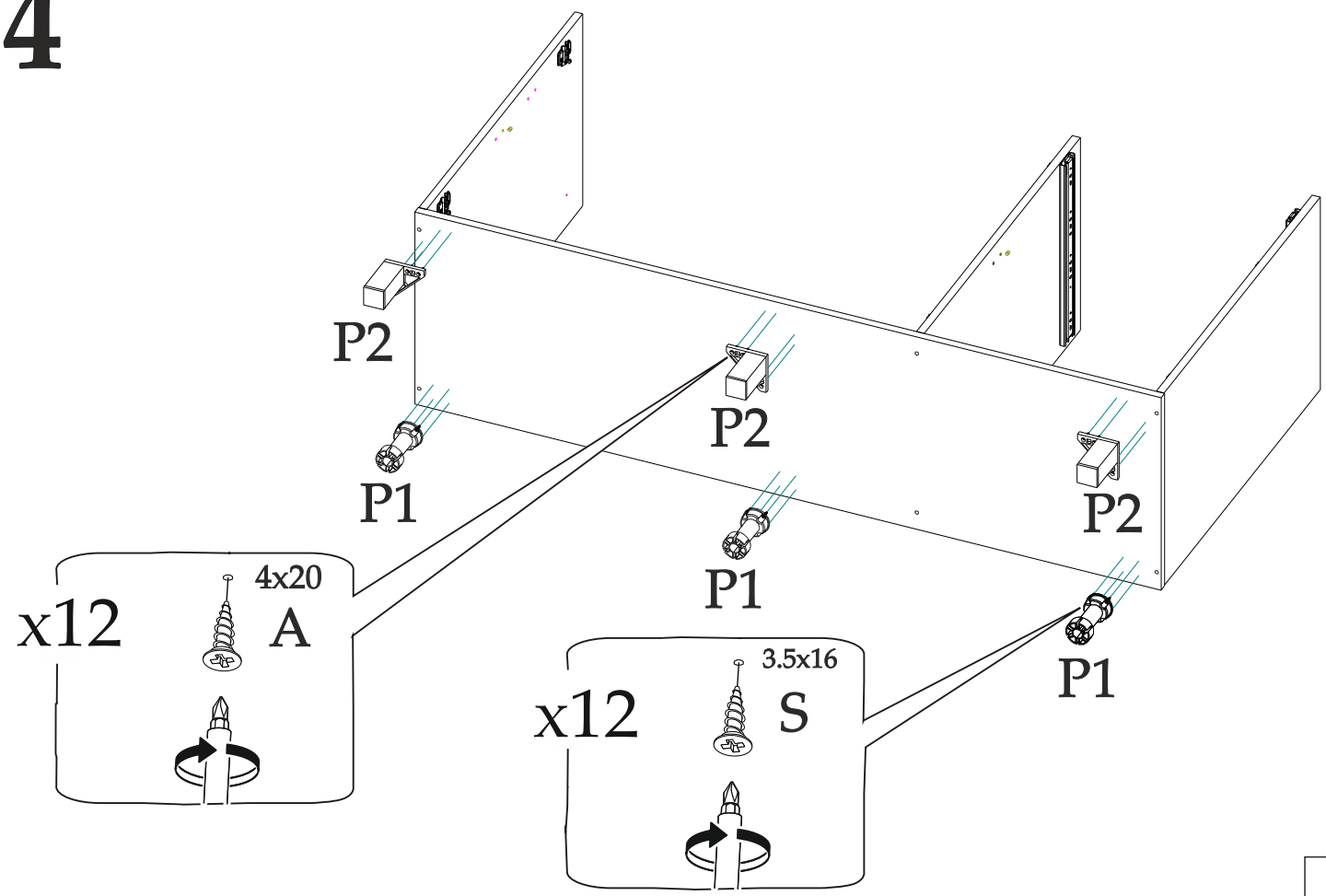

5

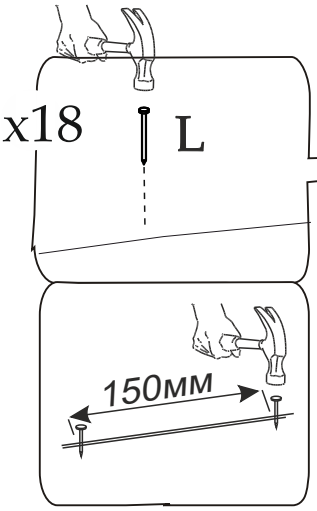

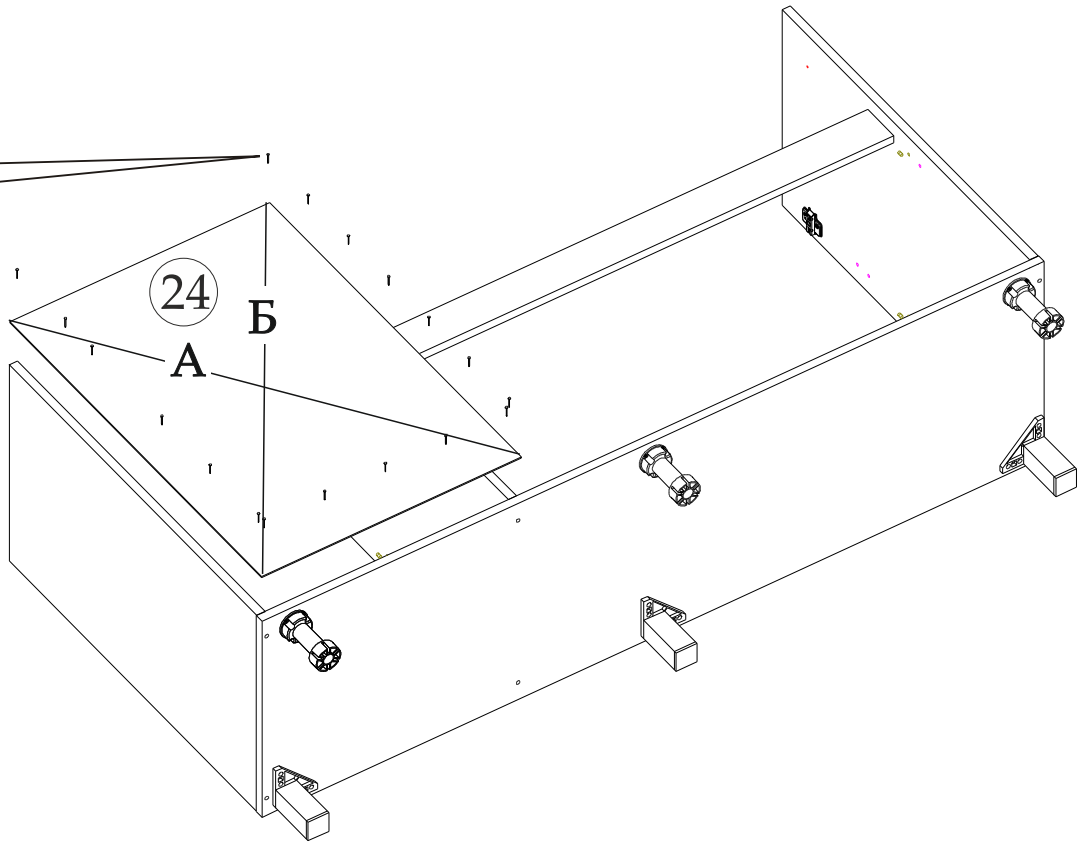

Соблюдайте равенство диагоналей при установке задней стенки

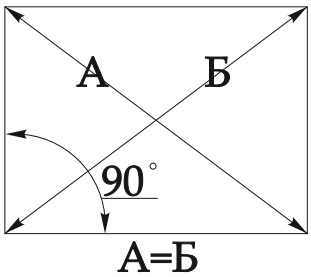

6

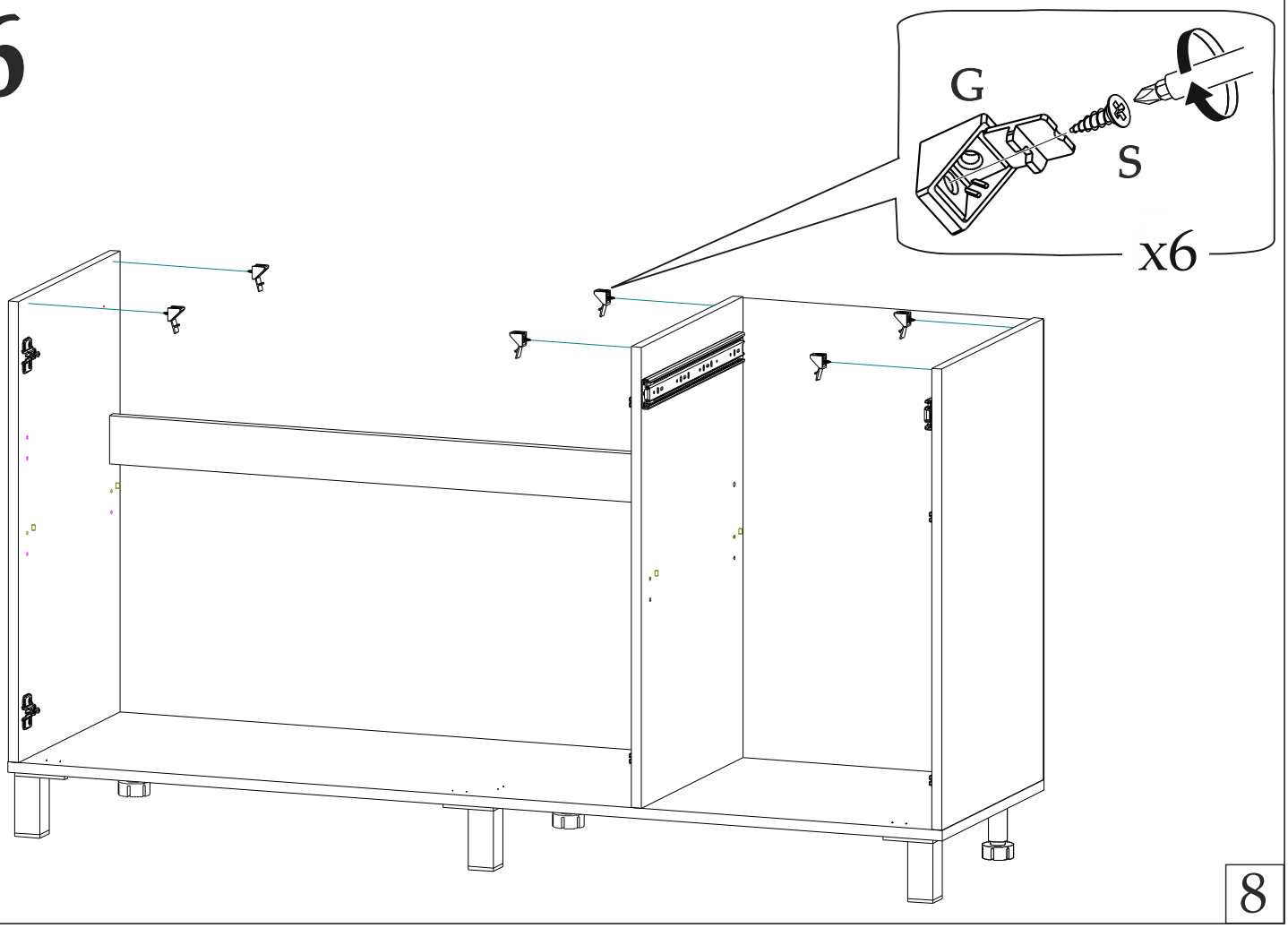

7

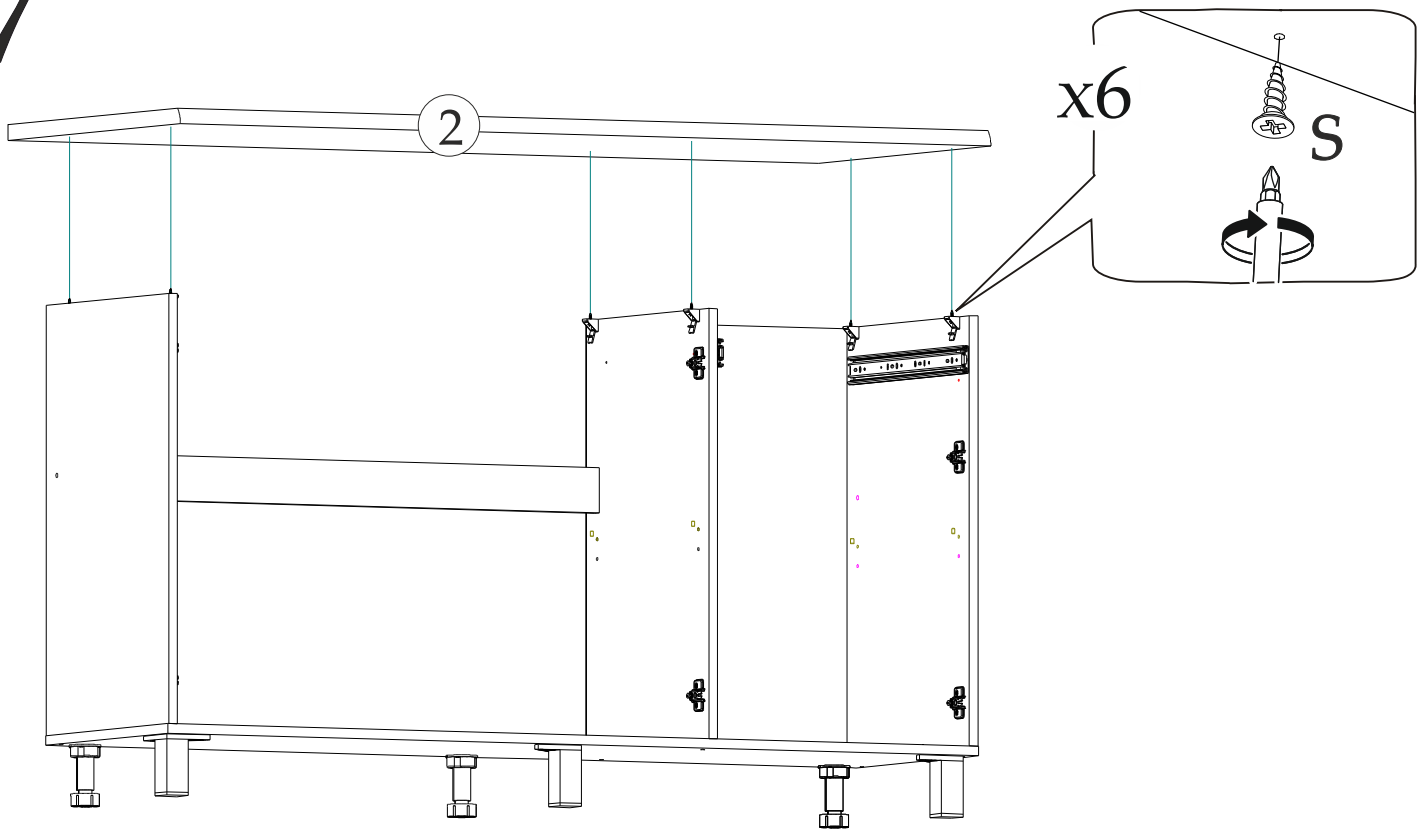

8

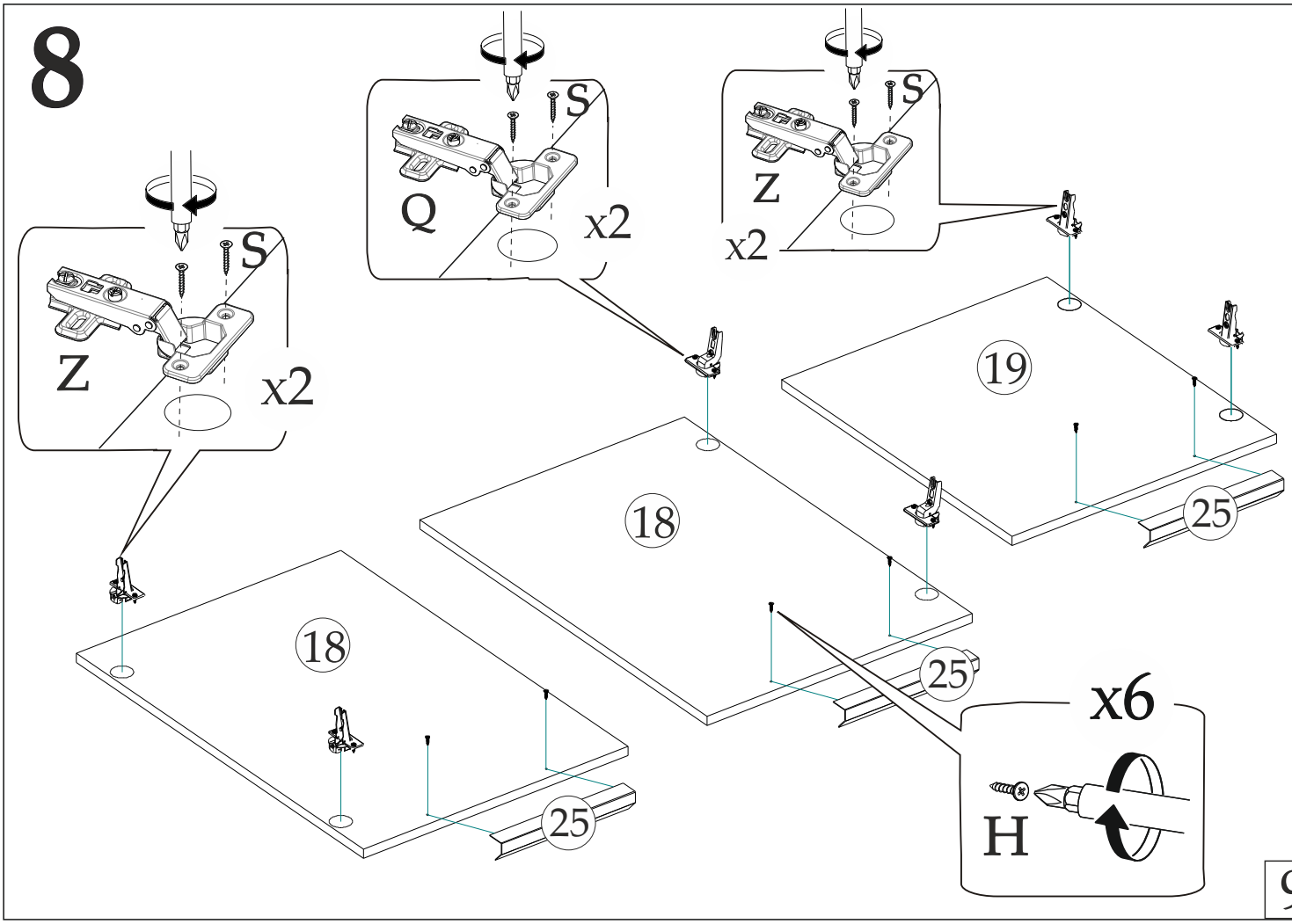

9

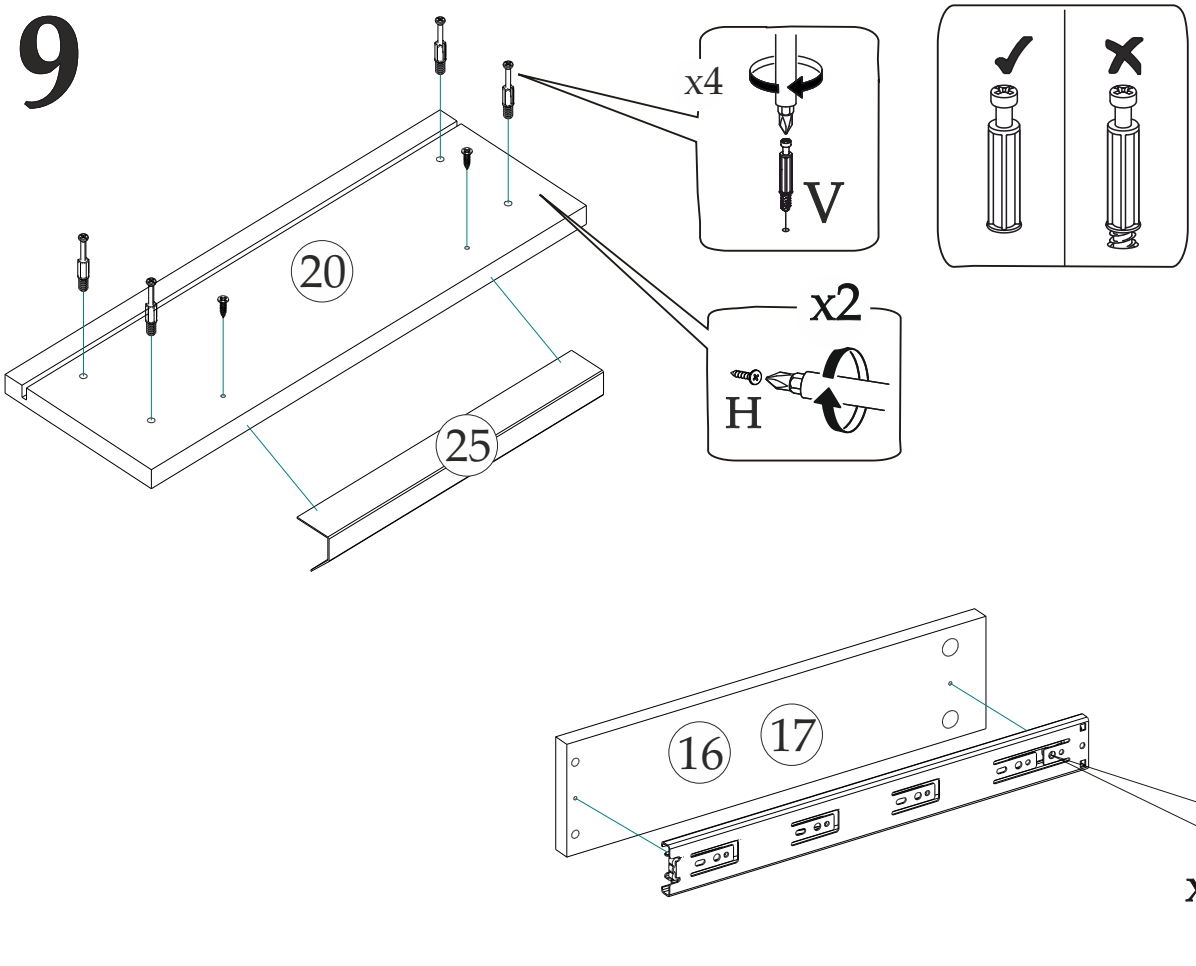

10

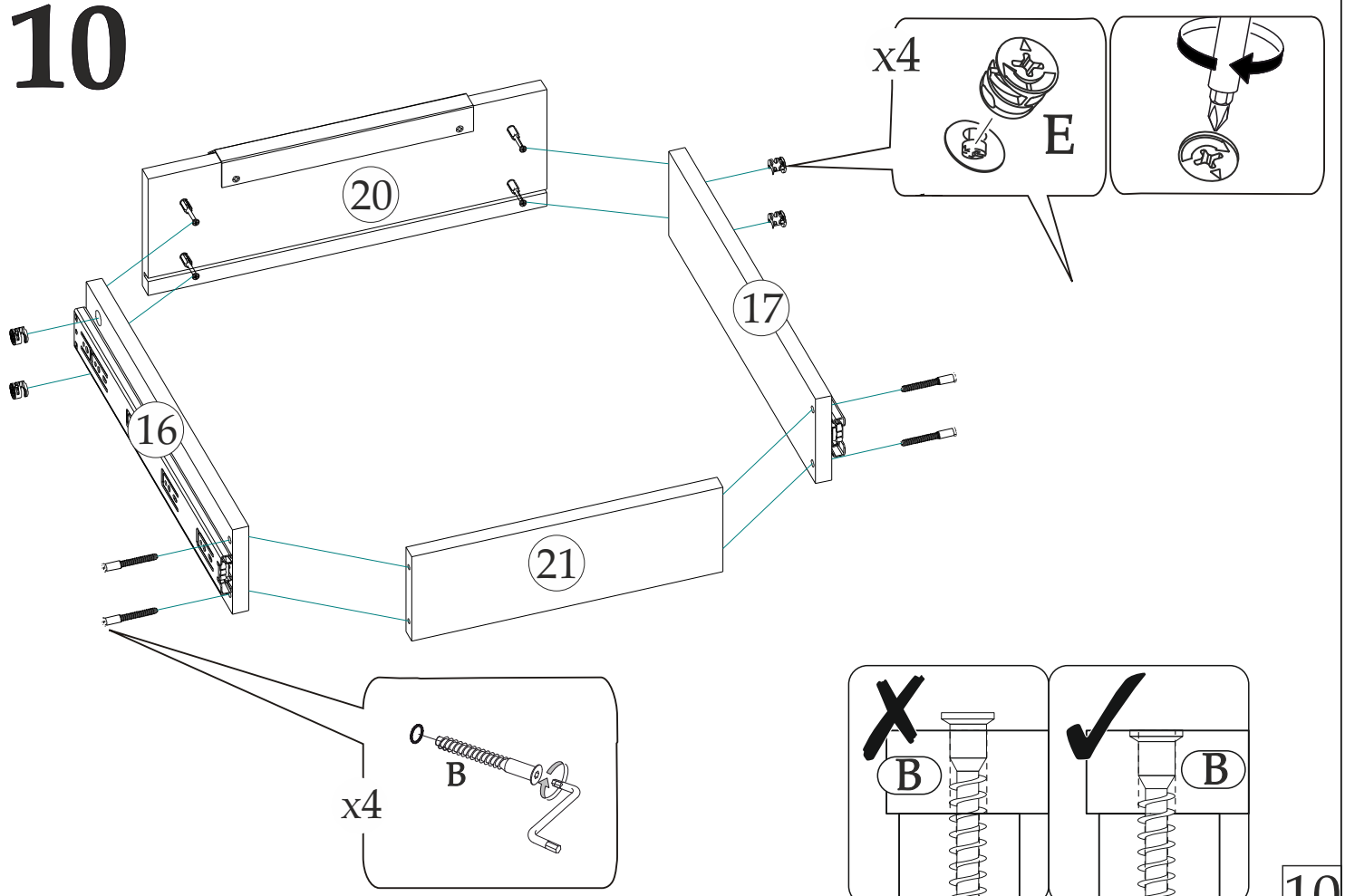

11

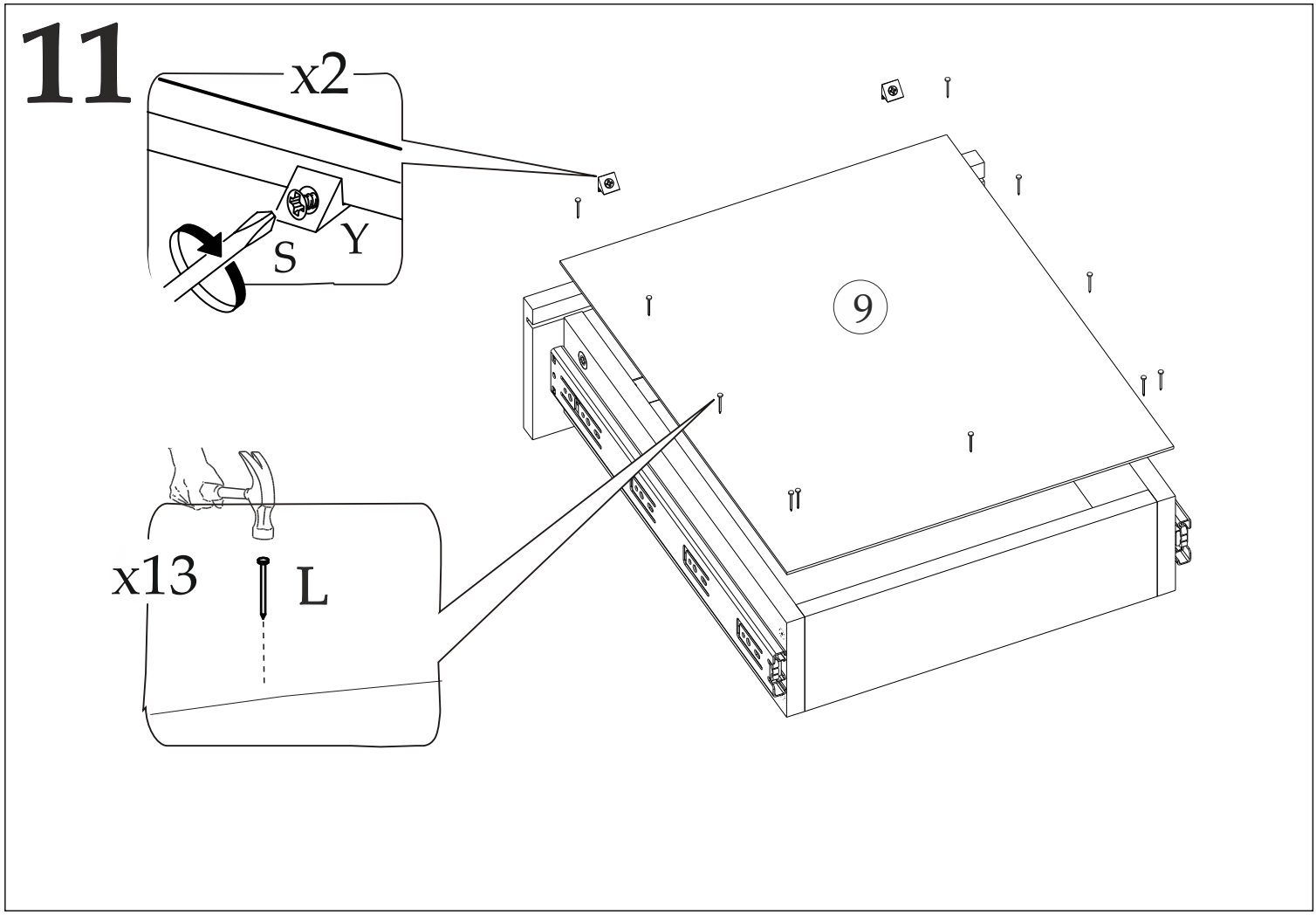
x2
S
Y
9
x13
L

12

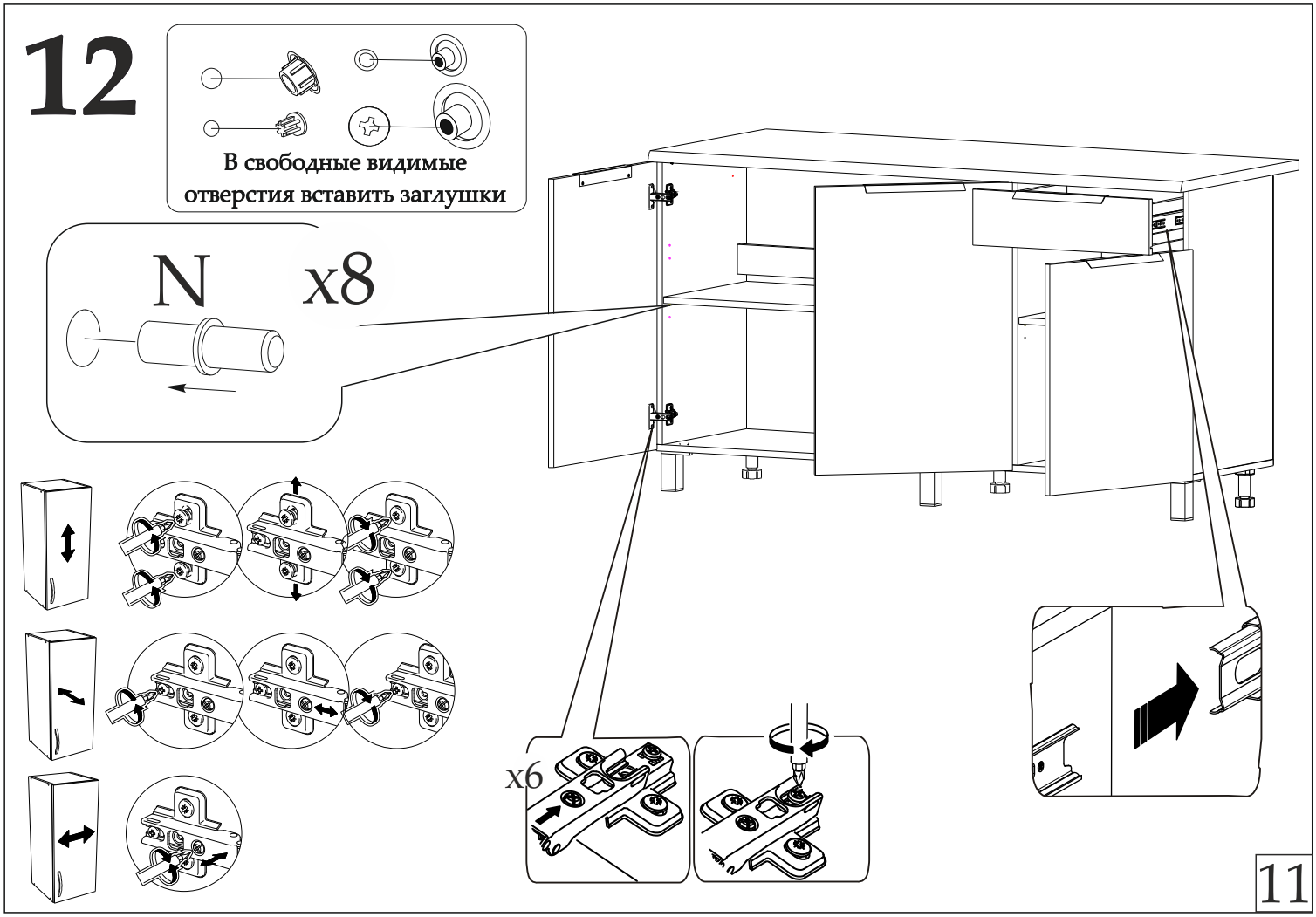
В свободные видимые отверстия вставить заглушки
N
x8
x6